AXO
1600
UltraHigh
SUNBLOCK
SPF
NEW
AXOMATIC®
group
TUBE FILLING, CARTONING AND PROCESS SOLUTIONS

AXOMATIC Filling and Process Solutions leader da sempre nel settore delle macchine intubettatrici, mescolatori sottovuoto e macchine di processo è presente sui più competitivi mercati mondiali ed ha macchine installate nelle più importanti società cosmetiche, farmaceutiche ed alimentari.
Premiata dal costante successo dei propri prodotti, dotati delle più avanzate tecnologie, quali anticipatori di domande sempre più sensibili ai contenuti dell'innovazione e della semplicità di utilizzo e cambio di formato.
Il servizio post vendita qualifica anche sotto il profilo commerciale, l'eccellenza della società Axomatic, verso il cliente.

Axomatic has always been a leader in the filling and process solution sector, is present in the most competitive and important world markets and its machines are installed in the most important cosmetic, pharmaceutical and food industries.
The company is proud of the constant success of its product, which are equipped with the most advanced technology and anticipate increasingly more detailed requests concerning innovation.
Even under the sales profile, the after-sales service is proof of the excellent service that Axomatic gives its clients.

AXOMATIC Filling and Process Solutions war schon immer eines der führenden Unternehmen im Bereich der Tubenfüll - und - verschließmaschinen sowie der Misch - und Homogenisiertechnik. Die AXOMATIC Maschinen sind auf allen wichtigsten Weltmaerkten in der kosmetischen, pharmazeutischen , chemischen und Nahrungsmittelindustrie im Einsatz und durch ihr attraktives Preis-/ Leistungsverhaeltnis ueberaus konkurrenzfaehig.
AXOMATIC ist durch die konstante Qualität und Zuverlässigkeit seiner Produkte geprägt, die stets über modernste Technologien verfügen und bei denen auf Innovation größten Wert gelegt wird. So ist man bei AXOMATIC auch stets bereit, auf Sonderwünsche des Kunden einzugehen.
Ein weiterer wesentlicher Punkt, den man bei AXOMATIC nie außer acht gelassen hat, ist der Kundenservice, der durch ein weltweites Netz von Vertretungen und Servicetechnikern gewährleistet wird.

AXO 1600

• Con Caricatore Ergonomico (Optional)
• With Ergonomic Tube Loader (Optional)

1 Pannello di comando con Touch Screen a colori
2 Quadro elettrico apribile
3 Volantino regolazione altezza magazzino tubetti
4 Caricatore tubetti automatico dalla scatola
5 Uscita tubetti
6 Scatola di raccolta sfridi per tubetti in politene
7 Tramoggia prodotto
8 Iniettore discendente
9 Sistema di chiusura per tubetti in metallo
10 Sistema di chiusura a pinze calde per tubetti in politene e laminato
11 Sistema di chiusura ad aria calda per tubetti in politene e laminato

1 Control panel with colour Touch Screen
2 Handwheel for electric cabinet opening
3 Handwheel for tube loader adjustement
4 Automatic tube loader from the tray
5 Tube ejection
6 Discharge container for trimming waste
7 Product hopper
8 Diving nozzle
9 Closure system for metal tubes
10 Closure system by hot jaws for plastic and laminated tubes
11 Closure system by hot air for plastic and laminated tubes

1 Funktionstastatur mit beruehrungsaktivem Farbbildschirm
2 Schalttschrank
3 Handrad zur Hoeheneinstellung des Leertubenmagazins
4 Automatische Tubenbeschickung aus dem Leertubenmagazin
5 Tubenauswurf
6 Auffangbehalter fuer abgeschnittene Tubenfalzreste
7 Vorratsbehaelter
8 Tauchdüse
9 Faltstationen fuer Metalltuben
10 Heizbackenverschliessaggregat fuer PE-Tuben
11 Heissluftverschliessaggregat fuer PE-und Laminattuben

• Intubettatrice Automatica
• Automatic Tube Filling and Closing Machine

PRODUZIONE / OUTPUT
MAX 6.000 PCS/H

• Alimentazione automatica del tubetto

• Automatic tube loader

• Orientamento del tubetto dal basso

• Automatic tube orientation from the bottom

• Sistema di chiusura ad aria calda per tubetti in plastica e laminati

• Hot air sealing unit for plastic and laminated tubes

• Espulsione automatica del tubetto

• Automatic tube ejection

1 Panel de mando con pantalla táctil de colores
2 Mango apertura cuadro elèctrico
3 Volante regulación altura almacén tubos
4 Cargador automàtico tubos desde caja de cartòn
5 Salida tubos
6 Recogida retales para tubos en polietileno
7 Tolva producto
8 Inyector discendiente
9 Sistema de cierre para tubos metàlicos
10 Sistema de cierre por pinzas calientes para tubos en polietileno y laminado
11 Sistema de cierre por aire caliente para tubos en polietileno y laminado

1 Panneau de commandes à couleurs avec touches sensitives
2 Poignèe d'ouverture tableau èlectrique
3 Volant réglage hauter magasin tubes
4 Chargeur tube automatique à partir de la boîte
5 Sortie tube
6 Récupération des découpes tubes
7 Trèmie produit
8 Injection descendante
9 Système de fermeture pour tube en mètal
10 Système de fermeture à pinces chauffantes pour tubes en polyetilène et laminè
11 Système de fermeture air chaude pour tubes en polyetilène et laminè

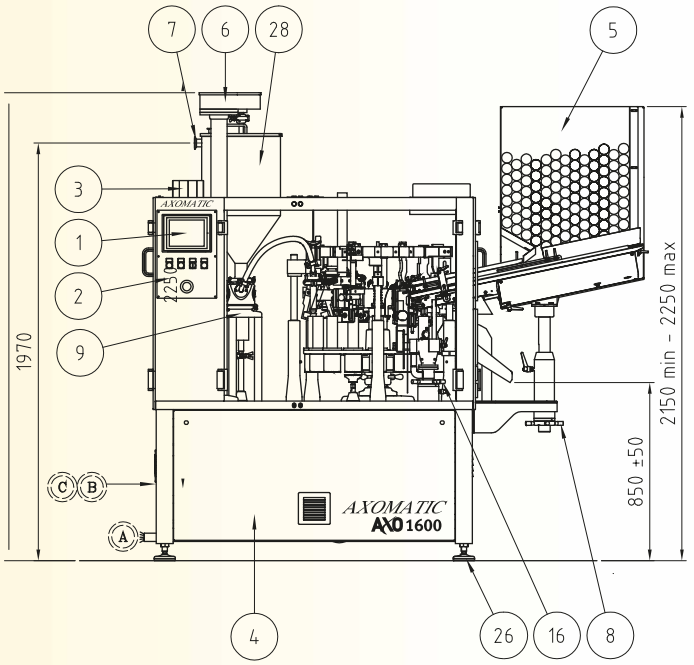

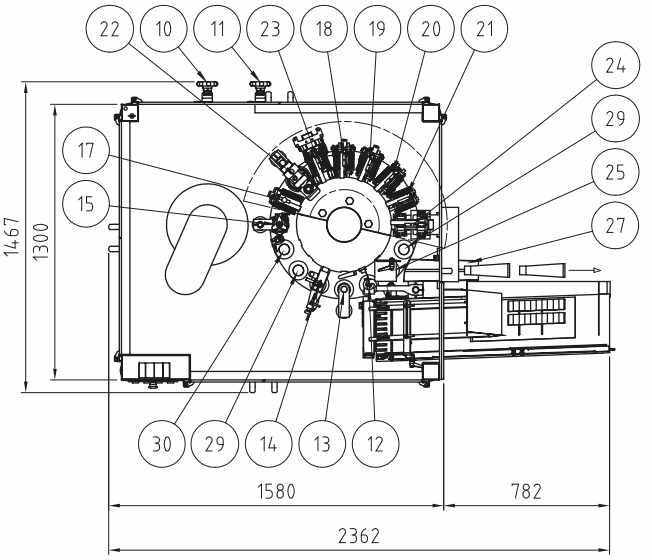

AXO 1600

PRODUZIONE/OUT PUT:
Fino a / Up to / Jusqu'a / Bis zu / Hasta a 6.000 Pcs/H
Peso / Weight: 1200 kg

Stazione bicolore (optional)	**30**	Bi-coloured station (optional)
Stazione libera	**29**	Free station
Tramoggia	**28**	Hopper
Scivolo espulsore tubetti	**27**	Tube ejection chute
Piedini di appoggio in acciaio inox	**26**	Stainless steel base feet
Stazione di espulsione tubi	**25**	Tube ejection station
Politene: forbice	**24**	Polythene: cutting station
Politene: pinza di codifica	**23**	Polythene: coding jaw
Politene: aria calda	**22**	Polythene: hot air device
Metallo: pinza di codifica	**21**	Metal: coding jaw
Metallo: 3° pinza operativa	**20**	Metal: 3° operating jaw
Metallo: 2° pinza operativa	**19**	Metal: 2° operating jaw
Metallo: 1° pinza operativa	**18**	Polythene: 3° hot jaw
Metallo: 1° pinza	**17**	Metal: 1° jaw
Volantino regolazione ribaltatore	**16**	Tubes tilter adjustment wheel
Stazione di riempimento tubi	**15**	Tube filling station
Stazione di orientamento tubi	**14**	Tube orientation station
Stazione di pulizia tubi (optional)	**13**	Tube cleaning station (optional)
Stazione di carico tubi - pressore	**12**	Tube loading station - pressure
Volantino regolazione iniettore	**11**	Wheel for injector adjustment
Volantino regolazione dose	**10**	Wheel for dose adjustment
Gruppo dose	**9**	Dosing pump group
Volantino regolazione magazzino	**8**	Hand wheel for tube magazine adjustment
Attacco tubo pompa carico prodotto	**7**	Tube conn. for product feeding pump
Agitatore prodotto	**6**	Product stirrer
Magazzino tubi	**5**	Tubes magazine
Quadro elettrico	**4**	Electric panel
Indicatori allarmi macchina	**3**	Machine alarm indicator
Pannello comandi	**2**	Control panel
Visualizzazione messaggi con "touch screen"	**1**	Messages display by "touch screen"

C	**CONSUMO ARIA:** AIR CONSUMPTION:	**300 L/min a 6 bar** 300 L/min at 6 bar
B	**CONSUMO ACQUA:** WATER CONSUMPTION:	**3÷4 L/min a 0.5 bar (solo per testa di chiusura per tubi in politene)** **OPTIONAL GRUPPO REFRIGERATORE - WATER CHILLER OPTIONAL** 3÷4 L/min at 0.5 bar (only for sealing head for polythene tubes)
A	**POTENZA INSTALLATA:** **3 fasi + terra + neutro** INSTALLED POWER: 3 phases + ground + neutral	**max 2 kW per tubi metallo + optionals** **max 5 kW per tubi politene pinze calde + optionals** **max 5.5 kW per tubi politene aria calda + optionals** max 2 kW for metal tubes + optionals max 5 kW for polythene tubes with hot jaw + optionals max 5.5 kW for polythene tubes with hot air + optionals

AXOMATIC® si riserva di apportare qualsiasi modifica ritenuta migliorativa senza alcun preavviso

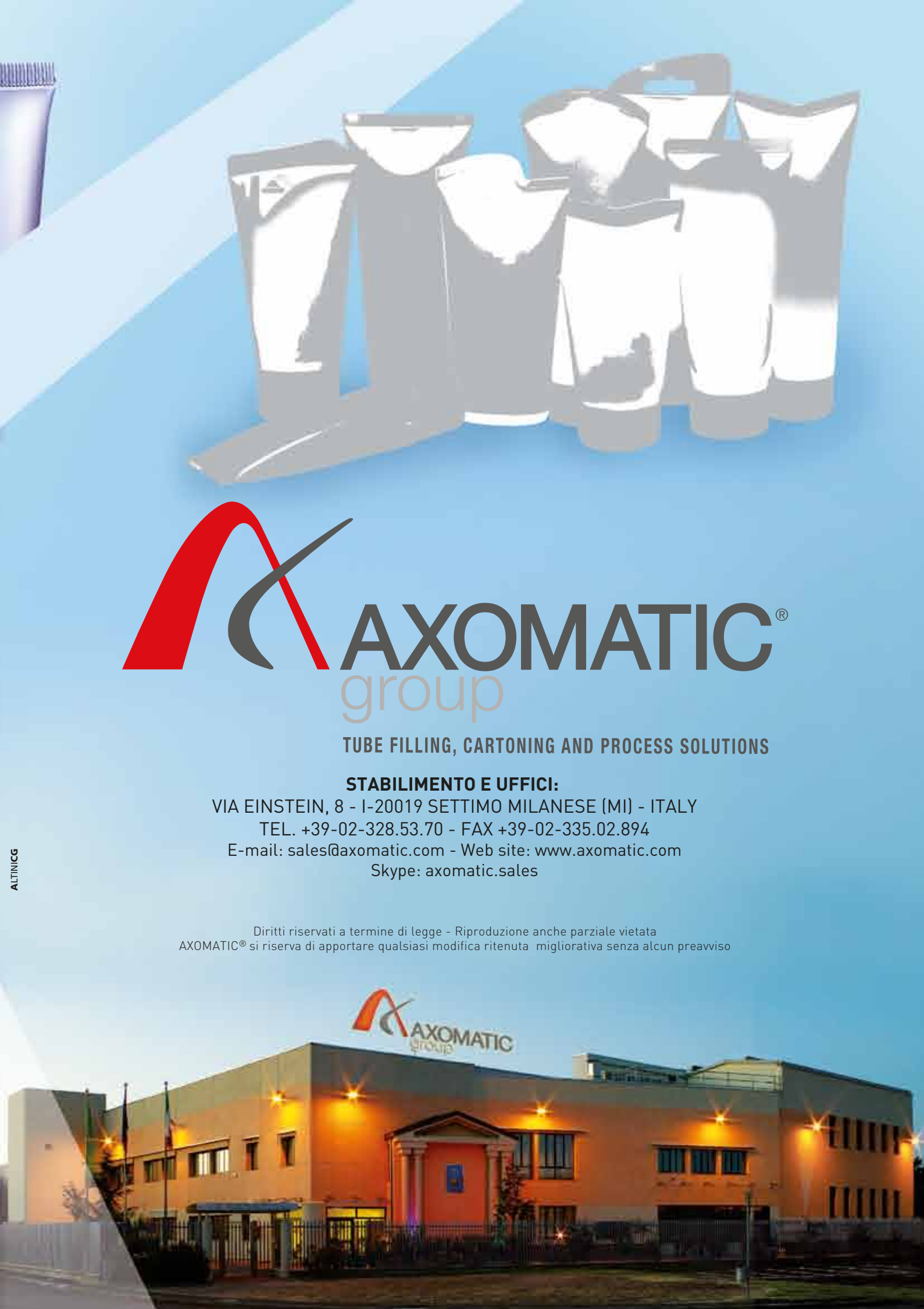
AXOMATIC®
group
TUBE FILLING, CARTONING AND PROCESS SOLUTIONS
STABILIMENTO E UFFICI:
VIA EINSTEIN, 8 - I-20019 SETTIMO MILANESE (MI) - ITALY
TEL. +39-02-328.53.70 - FAX +39-02-335.02.894
E-mail: sales@axomatic.com - Web site: www.axomatic.com
Skype: axomatic.sales
ALTINICG
Diritti riservati a termine di legge - Riproduzione anche parziale vietata
AXOMATIC® si riserva di apportare qualsiasi modifica ritenuta migliorativa senza alcun preavviso
AXOMATIC
group