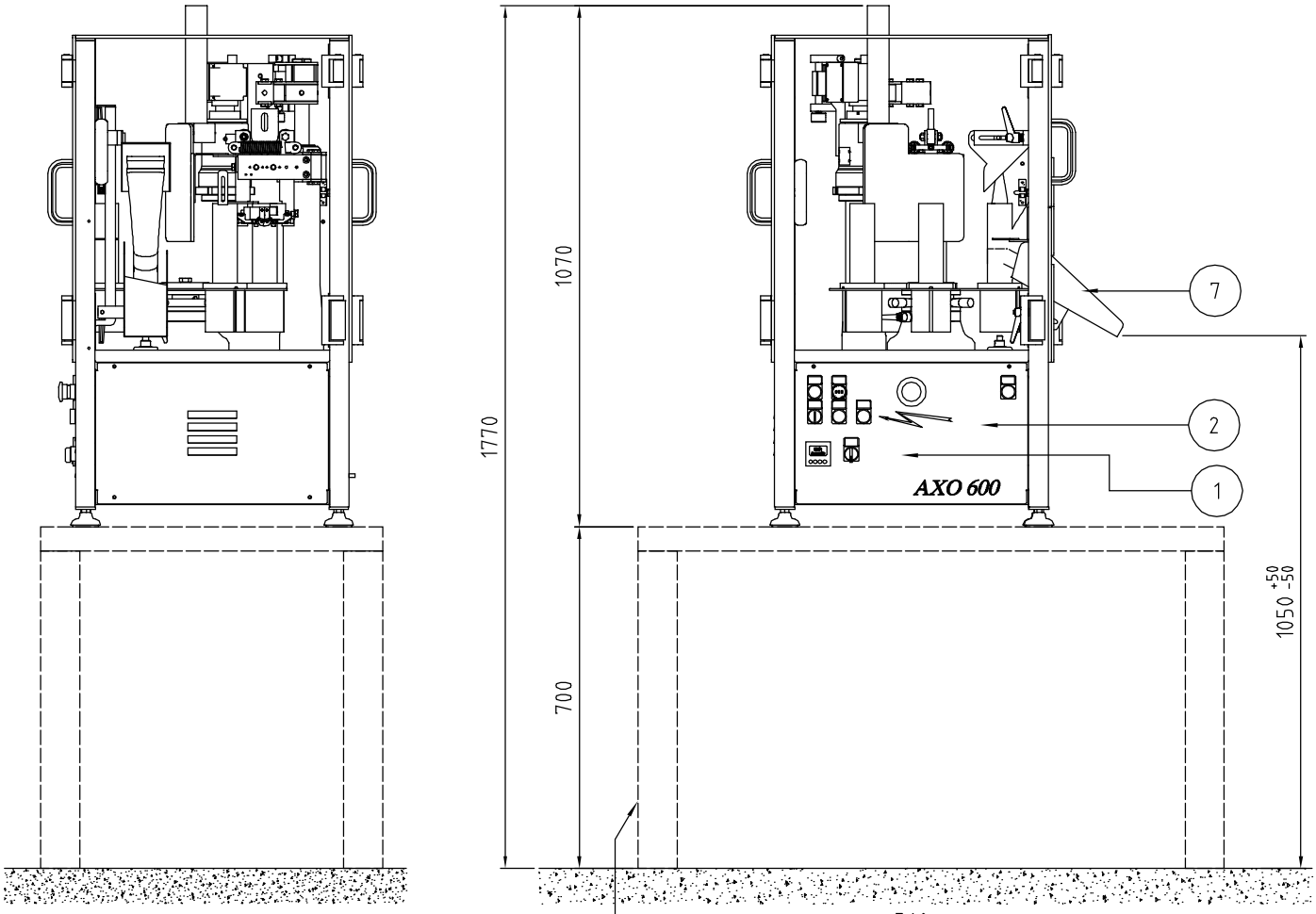

BANCO NON INCLUSO NELLA FORNITURA
TABLE NOT INCLUDED

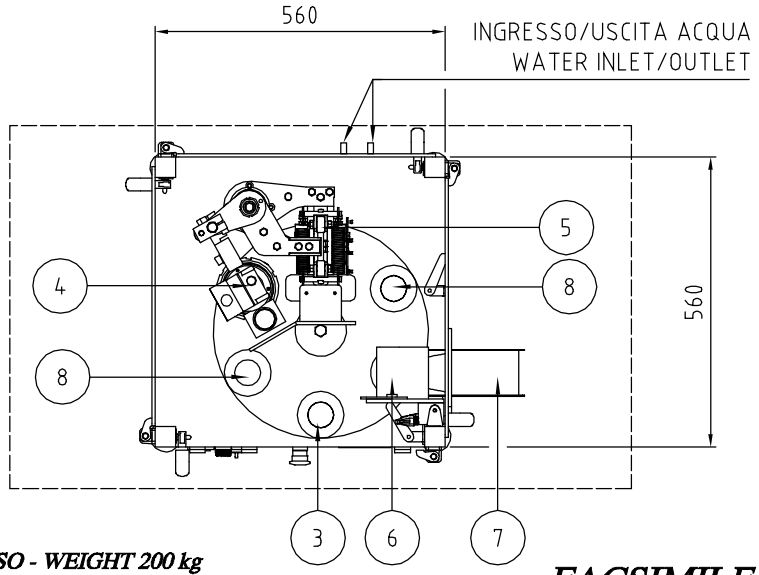

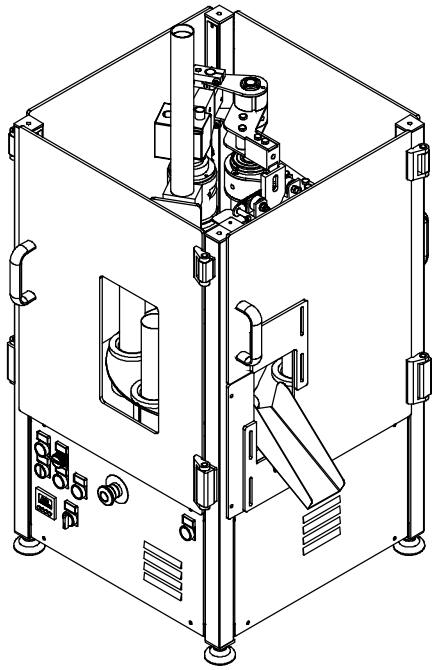

PESO - WEIGHT 200 kg
VELOCITA' - SPEED UP TO 1000 P/H

FACSIMILE

Pos	DESCRIZIONE	DESCRIPTION
08	STAZIONE LIBERA	FREE STATION
07	SCIVOLO ESPULSORE	EJECTION CHUTE
06	STAZIONE ESPULSORE TUBETTI	TUBE EJECTION STATION
05	STAZIONE PINZA DI CODIFICA	CODING JAW
04	STAZIONE ARIA CALDA	HOT AIR STATION
03	STAZIONE CARICO MANUALE TUBETTI	TUBE MANUAL LOADING STATION
02	QUADRO ELETTRICO	ELECTRICAL PANEL
01	PANNELLO COMANDI	CONTROL PANEL

N.B.: Tutte le dimensioni sono espresse in mm. e sono indicative.
N.B.: All dimensions are expressed in mm and are approx.

PROJECT:

DATE:
CUSTOMER SIGNATURE
FOR APPROVAL:_____

DENOMINAZIONE: LAYOUT AXO 600	GRUPPO N°: 50	AXOMATIC GROUP PACKAGING SOLUTION www.axomatic.com	
CLIENTE	GRUPPO NOME: LAYOUT	DATA: 16/04/2014	DISEGNATO: Ut2
NOTE	MACCHINA TIPO: AXO 600	N. DISEGNO: 06E-5004	

DIRITTI RISERVATI A TERMINE DI LEGGE – RIPRODUZIONE ANCHE PARZIALE VIETATA – AXOMATIC® s.r.l. Via Einstein 8 Settimo Milanese (MI) ITALY Tel.+39-02-32.85.370 Fax+39-02-33.50.28.94